JoJo advanced PCR Werkbank

JoJo
Life Science

- Ozonfreie UV-Dekontamination mit hoher Dichte
- Langlebige UV-Lampen (durchschnittlich 9.000 Stunden)
- Automatische Abschaltung der UV-Lampen beim Öffnen des Schutzgitters
- Bakterizider Durchfluss-Rezirkulator für permanente Dekontamination innerhalb der UV-Kabine während der Benutzung
- Stoßsichere Glaswände
- Geräuscharm, niedriger Energieverbrauch
- Tische für die Installation von UV-Reinigungsboxen
- JoJo basic plus PCR Werkbank mit dem bakteriziden UV-Reinigungs-Rezirkulator

JoJo advanced PCR Werkbank

JoJo
Life Science

Technische Daten:
Material der Wände: Rückseite: Edelstahl Seiten und Front: Glas (EUROGLASS, Deutschland)
Material der Arbeitsfläche: Rostfreier Stahl
Offene UV-Lampe: 1 x 25W
Eingebautes bakterizides UV-C, TUV 25W 1SL/25
UV-Strahlungsstärke: 18 mW / cm2 / sec
Art der Strahlung: UV (λ = 253,7 nm), ozonfrei
Digitale Zeiteinstellung der direkten UV-Bestrahlung: 1 min-24 h / nonstop (Schrittweite 1 min)
UV-Rezirkulator: 1x25W (Wirkungsgrad >99% pro 1 Stunde)
Tageslichtlampe: 1 x TLD-15W
Wandstärke: Seitenwände: 4 mm, obere Frontplatte: 8 mm, Displays: 4 mm
Optische Durchlässigkeit: 95%, UV-Schutz: >96%, UV-Schutzfolie
Arbeitsfläche: 645 × 490 mm
Abmessungen der Öffnung: 645 × 190 mm
(vollständig hochgezogener Schutzschirm):
Sicherheitsmerkmale: Automatische Abschaltung der offenen UV-Lampe bei geöffnetem Schutzschirm
Steckdosen im Inneren des Geräts: Eingang für Netzkabel und 1x Einbausteckdose, max. 1000 W
Gesamtabmessungen (B×T×H): 700 × 580 × 555 mm
Gewicht (netto / brutto): 28,8 / 39 kg
Leistungsaufnahme: 67 W
Nennbetriebsspannung: 100-240 V, 50/60Hz

JoJo advanced PCR Werkbank ist für eine saubere Bearbeitung von DNA-Proben konzipiert. Die PCR-Werkbank bietet Schutz vor Kontamination.

Das Modell ist ein Tischmodell mit Metallrahmen, Glaswänden und einer Arbeitsfläche aus rostfreiem Stahl.

Die PCR-Werkbank ist mit einer offenen UV-Lampe ausgestattet, die in der oberen Haube installiert ist. Die UV-Strahlung der offenen Lampen desinfiziert den Arbeitsbereich und inaktiviert DNA/RNA-Fragmente während der 15-30-minütigen Bestrahlung. Ein digitaler Timer steuert die Dauer der direkten UV-Bestrahlung. Eine Tageslichtlampe sorgt für die richtige Ausleuchtung der Arbeitsfläche.

JoJo advanced PCR Werkbank sind mit einem bakterientötenden UV-Reinigungskreislauf ausgestattet, der während der Bedienung für eine konstante Dekontamination im Inneren der Box sorgt. Sie werden für Arbeiten mit DNA/RNA-Amplikons empfohlen.

Der UV-Cleaner-Rezirkulator besteht aus einer UV-Lampe, einem Ventilator und Staubfiltern, die in einem speziellen Gehäuse untergebracht sind, so dass der Benutzer, der mit einer PCR-Werkbank arbeitet, vor UV-Licht geschützt ist. Der Rezirkulator erhöht die maximale Dichte des UV-Lichts, so dass es für die DNA/RNA-Inaktivierung ausreichend wirksam ist. Der UV-Rezirkulator verarbeitet 100 Volumina der PCR-Werkbank pro Stunde und schafft so permanent aseptische Betriebsbedingungen innerhalb der PCR-Werkbank.

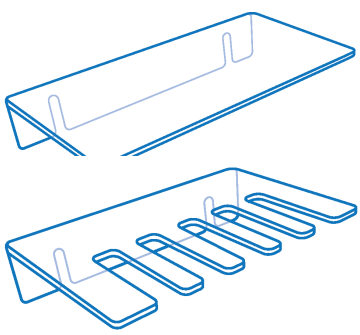

Menge	Kurzbezeichnung	Art.-Nr.:	Listenpreis*
1 Stück	JoJo eco PCR Werkbank, Rückseite: Edelstahl Seiten und Front: Glas , 700 × 580 × 555 mm	173174	2.500,00 €/St.
1 Stück	Ablagebord aus Plexiglas für JoJo advanced PCR Werkbank	173175	69,00 €/St.
1 Stück	Pipettenhalter aus Plexiglas für 5 Pipetten passend zu JoJo advanced PCR Werkbank	173176	79,00 €/St.
1 Stück	Untertisch mit Rollen für JoJo advanced PCR Werkbank	173177	509,00 €/St.

* Alle Preise zuzüglich gesetzlicher MWSt., zuzüglich Lieferkosten innerhalb Deutschland in Höhe von 130,00 € netto, gültig bis 31.12.2023

JoJo Life Science UG (haftungsbeschränkt)
Biberstraße 32
89537 Giengen an der Brenz
Tel.: 07322-91 11 329
Mail: info@jojo-ls.de
Web: www.jojo-ls.de

Ihr Fachhandelspartner vor Ort: